

Silicon gun

V. Apply the silicon on the glass room,tray a nd wall.

V. Използвайте силикон на стъклата, коритото и стената

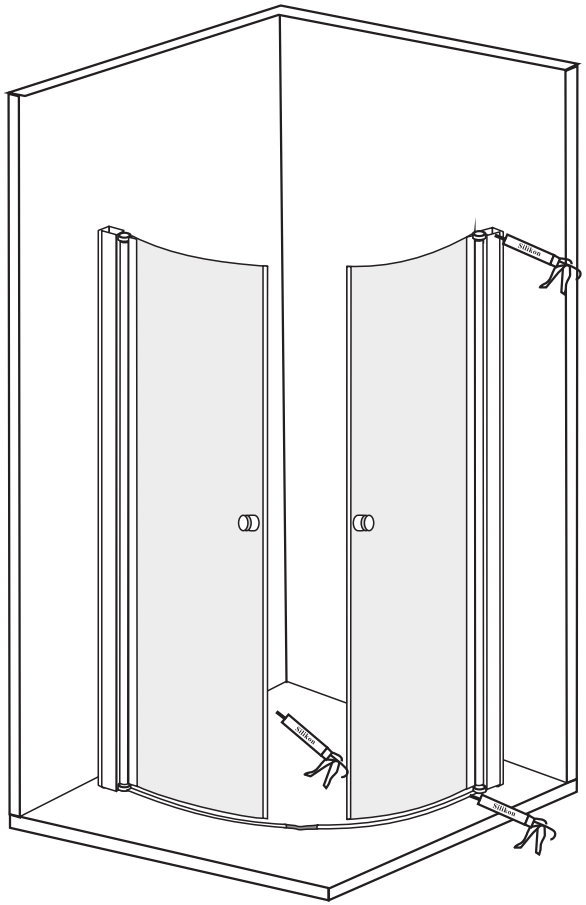

Инструкция за монтаж
ICS 109

Inter Ceramic®
Водата заслужава любов!

Inter Ceramic®
Водата заслужава любов!



Продуктът трябва да е монтиран, съгласно инструкцията, използвайки частите от комплекта. Монтажът се извършва от специалисти с доказан професионален опит, с което да се гарантира правилното функциониране на продукта, в противен случай производителят не носи отговорност. Уверете се ,че продукта се придружава от фирмената гаранционна карта.

Tools for Installation /Необходими инструменти

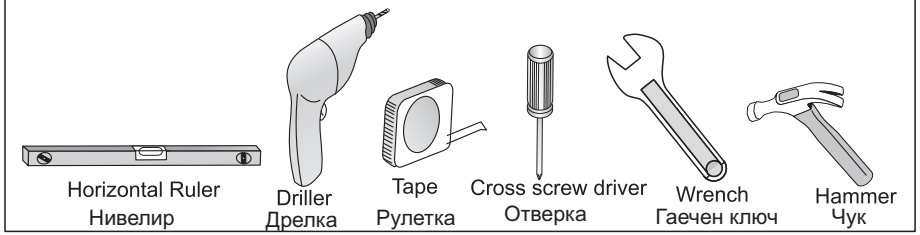

A

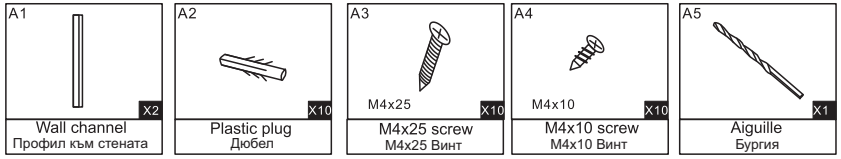

B



C



Structure Sketch /Структурна скица

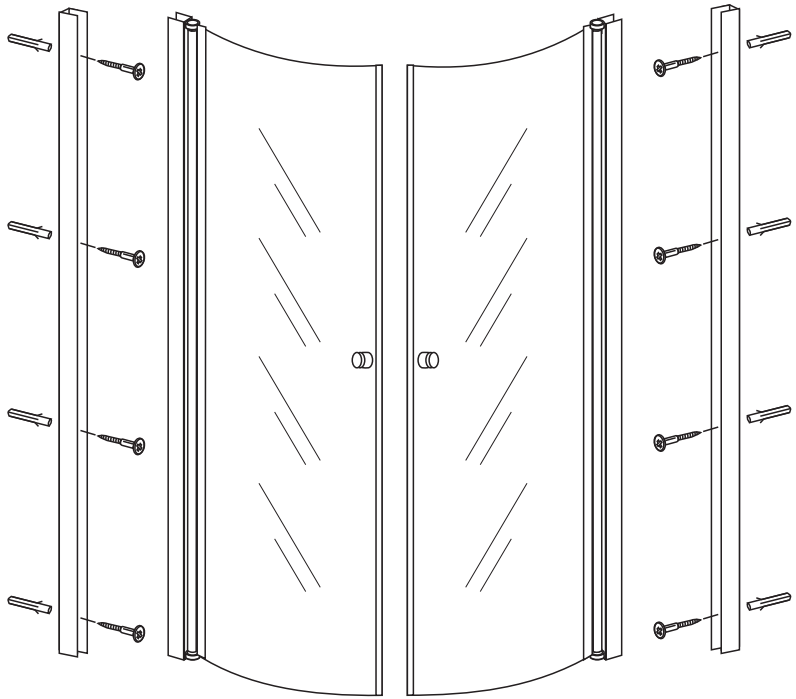

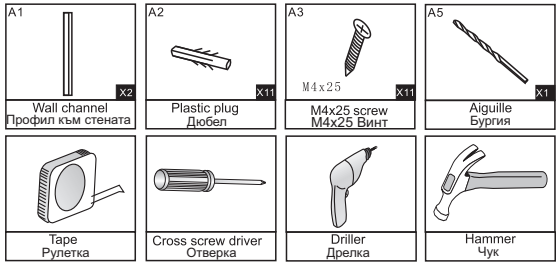

I. Fix the wall channel on the wall.

I. Фиксирайте профила към стената

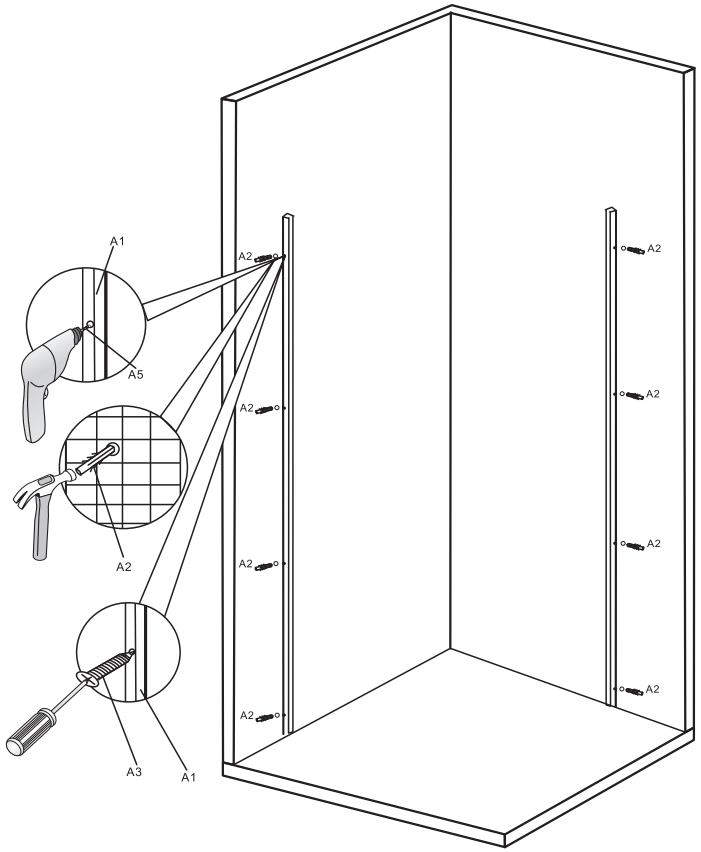



II. Insert the Water Proof Rubber and the gate attracts strip.

II. Монтирайте силиконовите уплътнения и магнитните лайсни

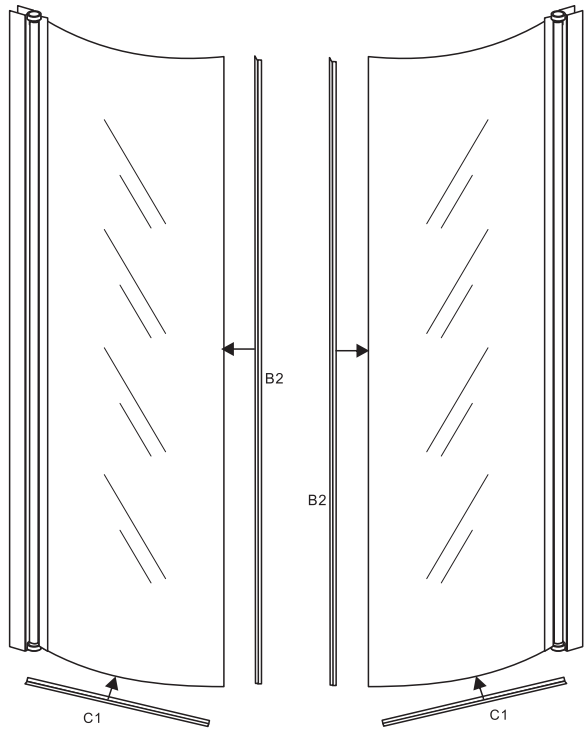

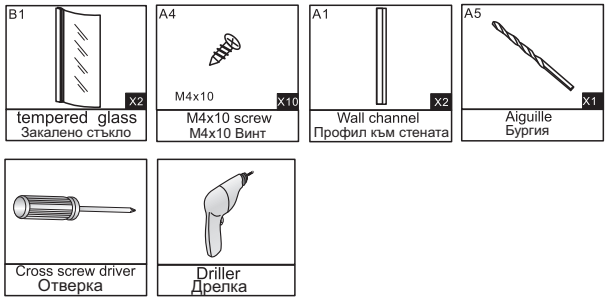

III. Insert the wall channel into the panel upright of the Glass Room. Fix them together with the screw.

III. Монтирайте профила към горната част на стъклата. Фиксирайте с винтове.

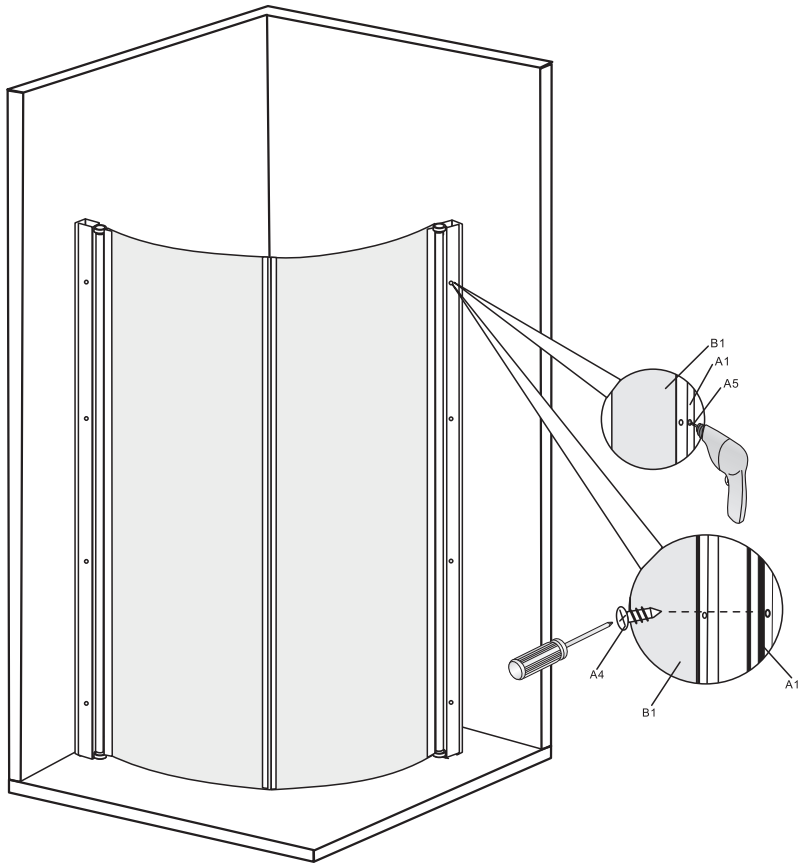

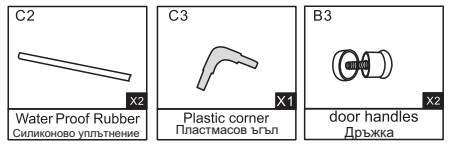

IV. Insert the Water Proof Rubber and Door Handles on the door Glass.

III. Монтирайте силиконовите уплътнения дръжките.

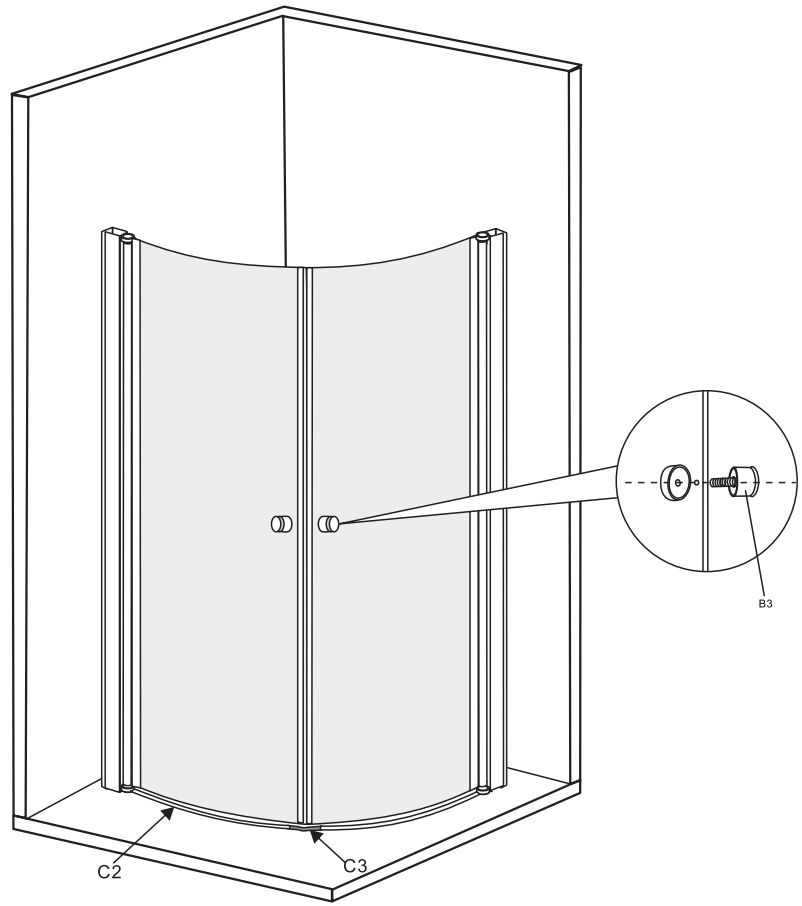

www.interceramicbg.com